HIROX
http://www.hirox.com

光学メーカーだから
成し得る目視検査の最高峰

実装基板外観目視検査装置

・自動検査装置では検査できない基板
・ヒューマンジャッジしかできない基板
・目視検査しかできない基板
・多品種少ロット基板

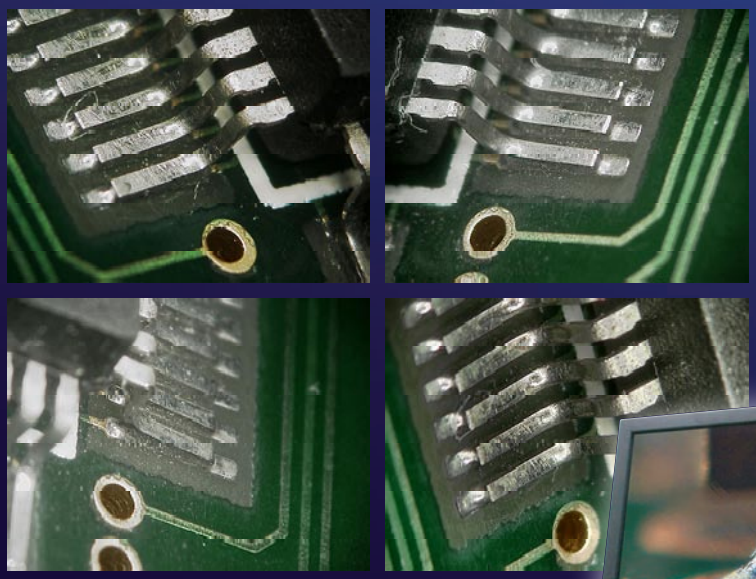

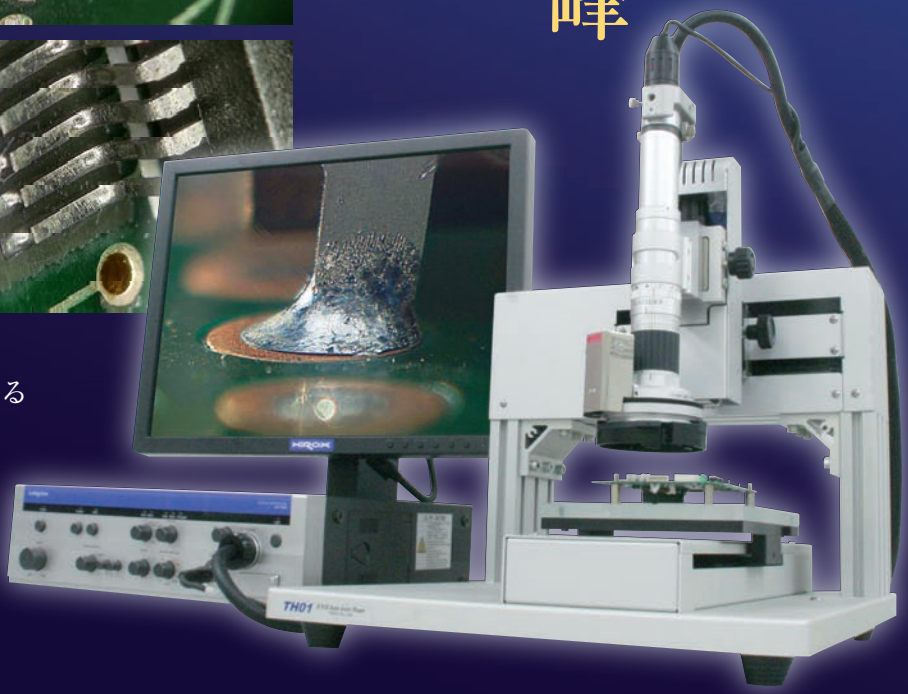

・ロータリヘッドだから検出できる
　360°死角のない観察
・見逃さない観察
・目視検査を確実にする

PROCESS

オプション

- 規定フォーマットから座標データ
- AOI 自動検査時情報
- 規定フォーマットからによる部品座標 ピン座標の自動変換
- バーコード、キー入力、ファイル選択による検査データ切替
- AOI リンクによる NG ポイント検査モード

標 準

テーチング
- 座標位置入力
- 座標位置入力
  - ・部品、基板名称
  - ・部品、基板 ID
  - ・ロータリ角度

基板 Setting
- 基板設置
- ②自動変換
  規定フォーマット
  からによる部品座標
  ピン座標の自動変換

検査モード選択

目視検査
- 任意校正による
  検査モード

判定
- ヒューマンジャッジ
  - ・はんだ過小
  - ・欠品
  - ・リード不ぬれ
  - ・リード浮き
  - ・異物噛み込み
  - ・異物付着
  - ・チップ間ブリッジ etc

保存
- ・不具合 ID（座標）
- ・画像
- ・撮影（レンズ）情報
- ・ロータリ角度
  - 不具合リスト

あらかじめ登録された不具合症状を
ワンクリックするだけで不具合データ管理

SPEC

項目	TH01-S	TH01-M
外観寸法	430(W)×560(D)	580(W)×680(D)
本体重量	35Kg	45Kg
電源	AC100V	AC100V
消費電力	100W	150W
有効ストローク	200mm×150mm	350mm×270mm
耐加重	1Kg	2Kg
基盤固定方法	専用冶具 別売	専用冶具 別売
駆動方式	X/Y 軸タイミングベルト	X/Y 軸タイミングベルト
動力	5 相ステッピングモータ	5 相ステッピングモータ
位置決め精度	100μum	100μum
繰返し制度	±50μm	±50μm
走り平行度	100μm	100μm
移動速度	300mm/sec	300mm/sec

SYSTEM

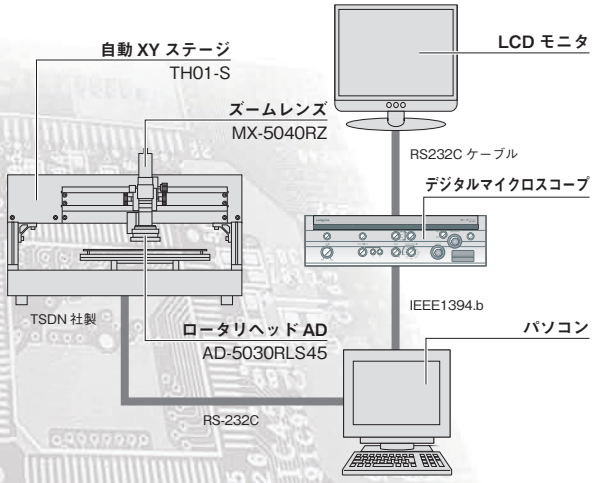

FORM

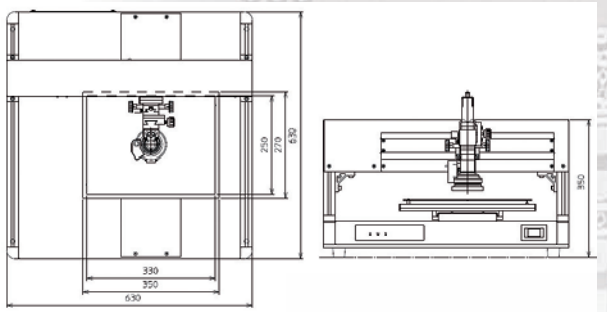

PRICE

電動 XY ステージ	TH01-M	2,580,000	（※1）
デジタルマイクロスコープ	特注 KH-1300H	1,610,500	
ズームレンズ	特注 MX-5040RZ	1,330,000	
ロータリヘッドアダプタ	特注 AD-5030RLS45	160,000	
ソフトウェア	TH01-PRO	300,000	
		5,980,500	

※1　電動 XY ステージ（TH01-S）の場合 2,480,000
※　オプション電動 Z 軸アダプタキット（TH01-ORZ）380,000
※　別途パソコン ,I/F カード等 , 設置調整費用が必要となります

株式会社ハイロックス
http://www.hirox.com E-mail:tokyo2@hirox.com

本　社
〒166-0003
東京都杉並区高円寺南2-15-17　Tel 03-3311-9911　Fax 03-3311-7722

大　阪
〒577-0013
大阪府東大阪市長田中2-2-30 長田エミネンスビル7F-B　Tel 06-6743-3328　Fax 06-6743-3329

名古屋
〒460-0008
愛知県名古屋市中区栄1-14-15 RSビル9F　Tel 052-218-1702　Fax 052-218-1703

商品に関するお問い合わせは、下記へご連絡下さい。

本書の内容はお断りなく変更することがありますのでご了承下さい。